Adresse:
Siemensweg 4
70794 Filderstadt
Deutschland

Kontakt:
Telefon: +49 711 995 855 - 50
Fax: +49 711 995 855 - 79
E-Mail: info@liquipipe.de

Rechtliches:
Amtsgericht Stuttgart
HRB 760136
USt-ID-Nr.:
DE815685341

Übersicht

PE Messing Kupplung Klemmmuffe x Aussengewinde

Produktnummer: 731004

Adresse:
Siemensweg 4
70794 Filderstadt
Deutschland

Kontakt:
Telefon: +49 711 995 855 - 50
Fax: +49 711 995 855 - 79
E-Mail: info@liquipipe.de

Rechtliches:
Amtsgericht Stuttgart
HRB 760136
USt-ID-Nr.:
DE815685341

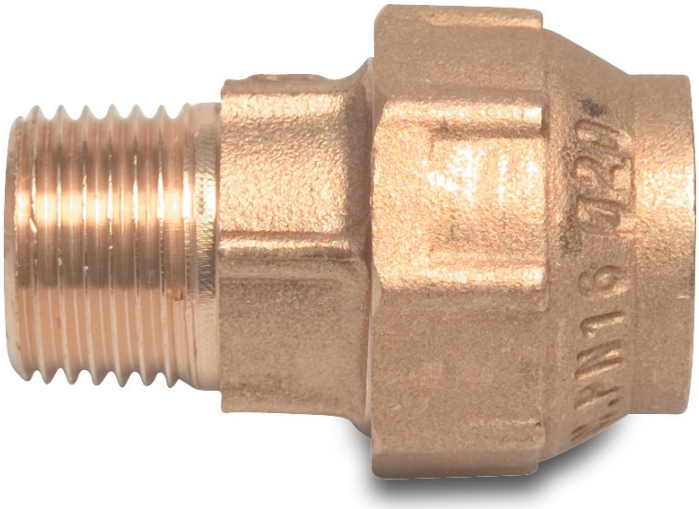

Preis

29,71 €*

Preise inkl. MwSt. zzgl. Versandkosten

Optionen

Gewinde

- 1 1/2"
- 1 1/4"
- 1"
- 1/2"
- 2"
- 3/4"

Klemmverbindung

- 20mm
- 25mm
- 32mm
- 40mm
- 50mm
- 63mm

Erstellt am 19.05.2024.
Dieses Dokument stellt kein Angebot da. Es gelten die aktuellen Preise im Online-Shop.
* Alle Preise inkl. gesetzl. Mehrwertsteuer zzgl. und ggf. Nachnahmegebühren, wenn nicht anders angegeben.
** Ausgenommen Fracht- und Sperrgut Artikel

Adresse:
Siemensweg 4
70794 Filderstadt
Deutschland

Kontakt:
Telefon: +49 711 995 855 - 50
Fax: +49 711 995 855 - 79
E-Mail: info@liquipipe.de

Rechtliches:
Amtsgericht Stuttgart
HRB 760136
USt-ID-Nr.:
DE815685341

Beschreibung

Beschreibung

Die Klemmverbinder wurden speziell für die Verbindung von **PE-Rohren** entwickelt.

Die Klemmfittings lassen sich einfach und sehr schnell verarbeiten, dazu müssen Sie die Überwurfmutter nur eine Handumdrehung öffnen, um das PE Rohr in den Fitting einzuführen.

Bitte beachten Sie dabei das Sie das PE Rohr so tief eingesteckt werden muss das der innenliegende Dichtungsring des Fittings das PE Rohr umschließt.

Die angegebene Maße betreffen bei Fittings den Innendurchmesser und bei Rohren den Aussendurchmesser. Um eine Verbindung zwischen Fitting und Rohr herstellen zu können, benötigen Sie also bei beiden Produkten dasselbe Maß.

Unsere PE Fittings sind optimal für den Einsatz in der Landwirtschaft, Beregnung und Bewässerung sowie für den Einsatz in Industrieanlagen geeignet.

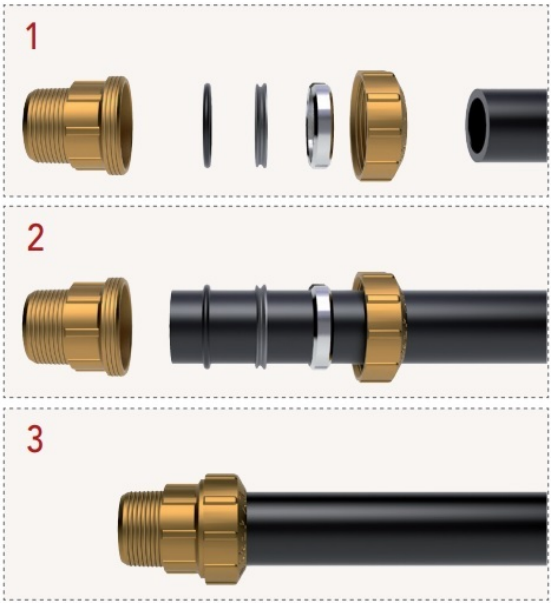

Produkteigenschaften:

✓ für Gas und Wasserrrohre (PE / LD und HD)
✓ rostfrei
✓ korrosionsbeständig
✓ langlebig

Zubehör

Adresse:
Siemensweg 4
70794 Filderstadt
Deutschland

Kontakt:
Telefon: +49 711 995 855 - 50
Fax: +49 711 995 855 - 79
E-Mail: info@liquipipe.de

Rechtliches:
Amtsgericht Stuttgart
HRB 760136
USt-ID-Nr.:
DE815685341

Montagezubehör und Produktinformationen finden Sie im Reiter „Informationen zum Artikel“

Achtung

Nach der Rohrverlegung ist immer eine Druckprobe (DIN 4279) durchzuführen. Bei Nichtdurchführung und Fehlen schriftlichen Nachweises wird Schadensersatz nicht geleistet.

Produktinformationen

Anschluss:	Klemmmuffe x Aussengewinde
Arbeitsdruck:	PN16 / 16 Bar
Material :	Messing
O-Ring:	NBR
Temperatur:	-10 °C bis + 150 °C
Zulassung:	DVGW (Trinkwasserzulassung)