HAYWARD

RS II DI

JAHRE GARANTIE

LEISTUNGSSTARK UND ROBUST

- **Doppelt isolierte Pumpe (DI):** Isolation der Motorwelle, um jeglichen Kontakt mit dem Wasser zu vermeiden
- Für **große Durchflussmengen geeignet (Überlauf- oder Spiegelbecken)**
- **Transparenter Deckel aus Lexan™, Flügelverschluss, ohne Werkzeug**
- Extragroßer Vorfilterkorb (2.950 cm³), dadurch minimaler Reinigungsaufwand
- **Hohe Hitzebeständigkeit, korrosionsbeständig**
- Langlebig: Komponenten aus glasfaserverstärktem Harz
- **Anschlüsse im Lieferumfang enthalten**
- Ersetzt die alten Modelle RS II, ohne Änderungen an der Anlage vorzunehmen
- Empfohlen für Pools **bis 195 m³***

* Berechnung auf Basis einer Betriebsdauer von 6 Stunden

Eingang/Ausgang 2" innen 50 mm oder 63 mm je nach Modell

Transparenter Deckel des Vorfilters

Entleerungsstopfen mit Flügelschraube

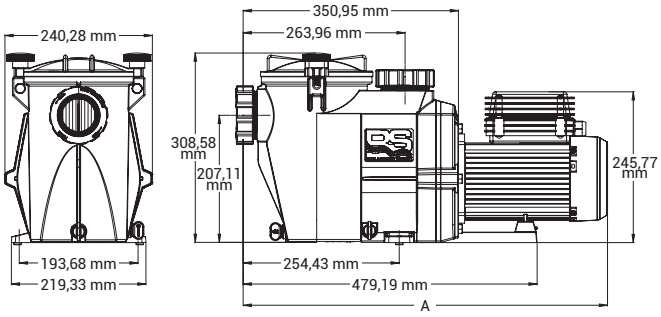

Technische Daten

Max. Wassertemperatur	35°C
Mechanische Dichtung	AISI 304, mit Salzwasser kompatibel
Motordaten	Klasse F, IP55, 50Hz, 2 Pole
Gehäuse/Turbine/Korb/Deckel	PP+ Glasfaser/Noryl® + Glasfaser/ ABS/Polycarbonat

RS II DI Einphasig

Druck (mbar)

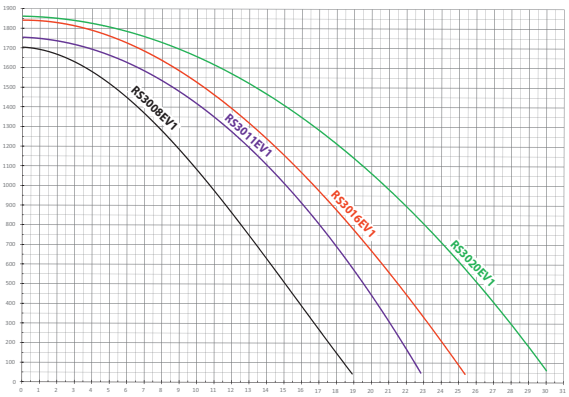

Durchsatz (m³/Std)

RS II DI Dreiphasig

Druck (mbar)

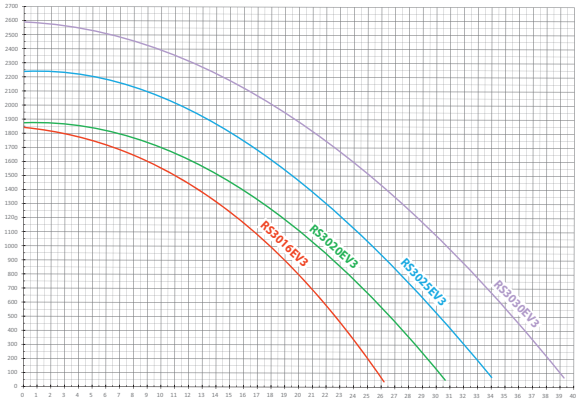

Durchsatz (m³/Std)

	Leistung	Maß A	Gewicht	E/A	Durchsatz*	Leistungs-aufnahme P1	Ausgangs leistung P2	Stromstärke	Referenz	
RS II DI EINPHASIG	3/4 PS	569 mm	12,8 kg	50 mm	12,5 m³/Std	800 W	573 W	3,6 A	RS3008EV1	
	1 PS	569 mm	13,9 kg	50 mm	17 m³/Std	930 W	694 W	4,15 A	RS3011EV1	
	1,5 PS	594 mm	15 kg	63 mm	18,75 m³/Std	1100 W	812 W	5,30 A	RS3016EV1	
	2 PS	594 mm	15 kg	63 mm	23 m³/Std	1400 W	1052 W	6,50 A	RS3020EV1	
RS II DI DREIPHASIG	2 PS	600 mm	17 kg	63 mm	23,7 m³/Std	1764 W	1500 W	5,72/3,30 A	RS3020EV3	IE3 ✓
	2,5 PS	630 mm	20,5 kg	63 mm	27,5 m³/Std	2560 W	2200 W	8,20/4,70 A	RS3025EV3	IE3 ✓
	3 PS	630 mm	20,5 kg	63 mm	32,85 m³/Std	2560 W	2200 W	8,20/4,70 A	RS3030EV3	IE3 ✓

* Bei 8 m Wassersäule