Schmutzwassertauchpumpen

ZPG 50.1 WA

Schmutzwasser-Tauchpumpe mit Schwimmerschalter

Ausführung:

- Schmutzwasser-Tauchpumpe aus Grauguss für transportablen und stationären (Kupplungsfußsystem) Einsatz
- Pumpengehäuse, Motorgehäuse und Freistromlaufrad aus Grauguss, Welle aus Edelstahl
- Motorwicklung mit eingebautem therm. Wicklungsschutz (nur bei W-Ausführung - 230V)
- Abdichtung durch Gleitringdichtung und zusätzlichen Wellendichtring
- Antrieb durch Dreh- oder Wechselstrommotor
- ZPG 50.X W (Ausführung A) mit angebautem Schwimmerschalter
- ZPG 50.X D Schwimmerschalter nachrüstbar (Zubehör)
- max. Förderguttemperatur 40 °C

Einsatzgebiete:

- Förderung von verunreinigtem Wasser ohne Fäkalien mit festen Beimengungen
- Förderung von Regenwasser und Oberflächenwasser
- als transportable Pumpe zur Notentwässerung und Leerung von Schächten

Produktvorteile:

- verstopfungsfreier Betrieb durch bis zu 44 mm freien Durchgang
- doppelte Abdichtung durch Gleitringdichtung und Wellendichtring
- als Komplettsystem inkl. Schacht FPS oder als Gleitrohrsystem mit Kupplung für vorhandene Schächte lieferbar

Lieferumfang:

- Ausführung W (Wechselstrom 230 V): Pumpe mit 10 m Anschlusskabel und Schuko-Stecker, Ausführung WA mit angebautem Schwimmerschalter
- Ausführung D (Drehstrom 400 V): Pumpe mit 10 m Anschlusskabel
- Alle Pumpen ohne Aufstellteile und Abgangsbogen
- Kupplungsfußsystem optional siehe Zubehör

Technische Daten:

Art.-Nr.	U [V]	P_1 [W]	P_2 [W]	In [A]	n [min-1]	Qmax [m³/h]	Hmax [m]	KG [mm]	DA	Gewicht [kg]
13056	230	1.000	550	5,0	2800	20,0	9,6	45	DN 50	23

Kennlinie:

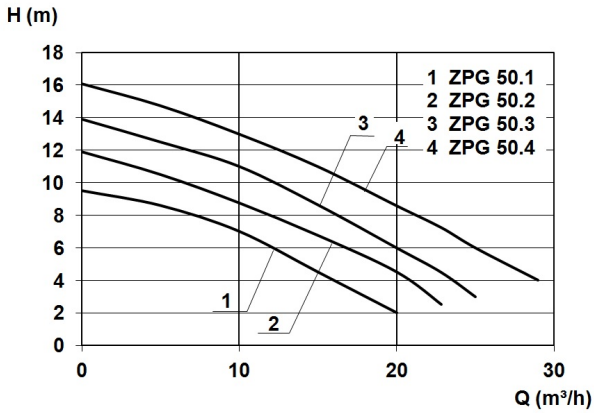

Werkstoffe:

Werkstoff Laufrad:	Grauguss GG25
Dichtung Motor:	Wellendichtring
Dichtung Pumpe:	Gleitringdichtung
Werkstoff Motorgehäuse:	Grauguss GG25
Werkstoff Pumpengehäuse:	Grauguss GG25
Werkstoff Motorwelle:	Edelstahl 1.4021

Zehnder Pumpen GmbH · Zwönitzer Str. 19 · 08344 Grünhain-Beierfeld · Telefon: +49 37 74 / 52 - 100 · Telefax: +49 37 74 / 52 - 150 · e-mail: info@zehnder-pumpen.de

Abmessungen:

Stationäre Aufstellung
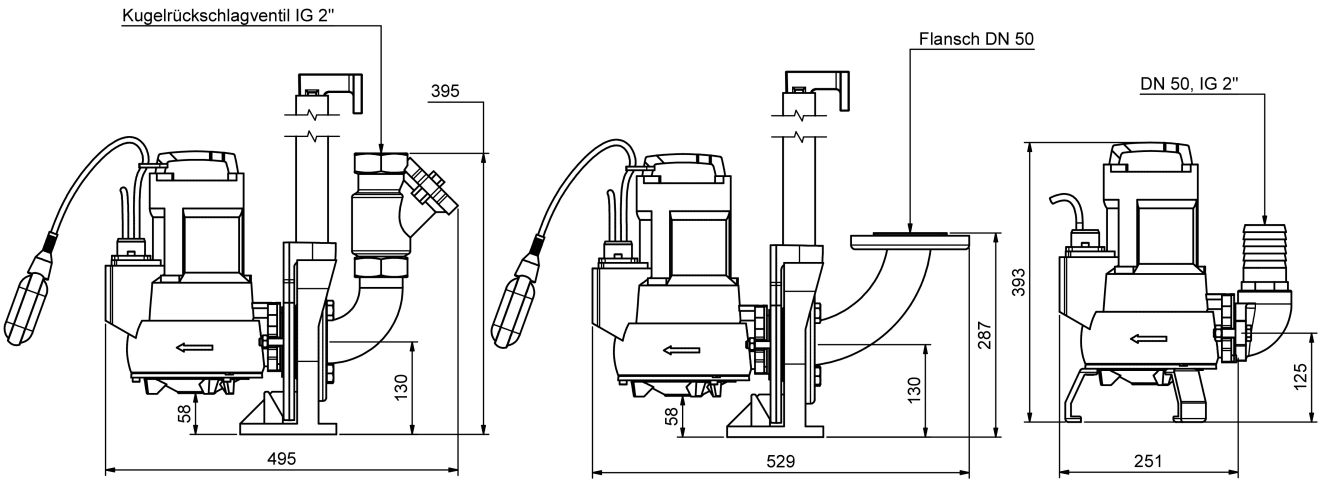
Transportable Aufstellung