Abwassertauchpumpen

ZF 105 Ex

Abwasser-Tauchpumpe

Ausführung:

- Abwasser-Tauchpumpe aus Grauguss
- Motor- und Pumpengehäuse sowie Dichtungsträger aus Grauguss
- offenes Einkanalrad aus Guss mit Faserschneidplatte
- Abdichtung durch doppelte, drehrichtungstunabhängige Gleitringdichtung mit dazwischenliegender Ölkammer
- Druckabgang DN 100
- Motor generell in explosionsgeschützter Ausführung
- seitliche Kabeleinführung mit Zugentlastung und Knickschutz
- maximale Förderguttemperatur 40°C
- Schutzgrad IP 68 – voll überflutbar

Einsatzgebiete:

- Förderung fäkalienhaltiger Abwässer mit groben und langfasrigen Bestandteilen
- Einbau in Beton-Pumpstationen im privaten und öffentlichen Bereich
- auch in Trockenaufstellung vertikal oder horizontal einsetzbar (Aussetzbetrieb S3 beachten)

Lieferumfang:

- Pumpe mit 10 m Anschlusskabel
- ohne Aufstellteile und Abgangsbogen
- Kupplungsfußsystem optional siehe Zubehör

Produktvorteile:

- verstopfungsfreier Betrieb durch Faserschneidplatte und 100 mm freien Durchgang
- sehr große Förderleistung
- explosionsgeschützte Ausführung
- doppelte Gleitringdichtung schützt Motor vor eindringendem Wasser
- Gleitrohrsystem mit Kupplungsfuß für vorhandene Schächte lieferbar

Technische Daten:

Art.-Nr.	U [V]	P_1 [W]	P_2 [W]	In [A]	n [min-1]	Qmax [m^3/h]	Hmax [m]	KG [mm]	DA	Gewicht [kg]
11249	400	6.300	5.500	12,1	1450	160,0	18,0	100	DN 100	146

Kennlinie:

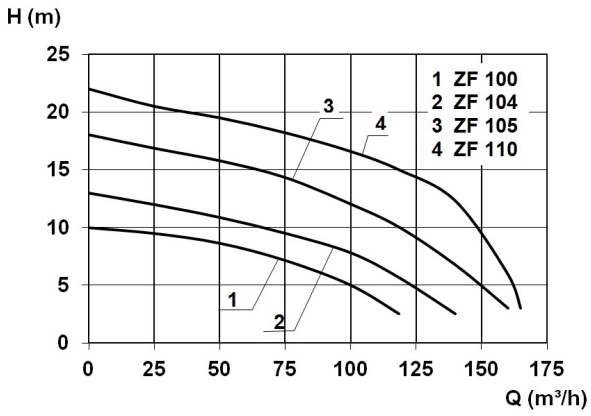

Werkstoffe:

Werkstoff Laufrad:	Grauguss GG25
Dichtung Motor:	Gleitringdichtung SIC/SIC/NBR
Dichtung Pumpe:	Gleitringdichtung SIC/SIC/NBR
Werkstoff Motorgehäuse:	Grauguss GG25
Werkstoff Pumpengehäuse:	Grauguss GG25
Werkstoff Motorwelle:	Edelstahl 1.4021

Zehnder Pumpen GmbH · Zwönitzer Str. 19 · 08344 Grünhain-Beierfeld · Telefon: +49 37 74 / 52 - 100 · Telefax: +49 37 74 / 52 - 150 · e-mail: info@zehnder-pumpen.de
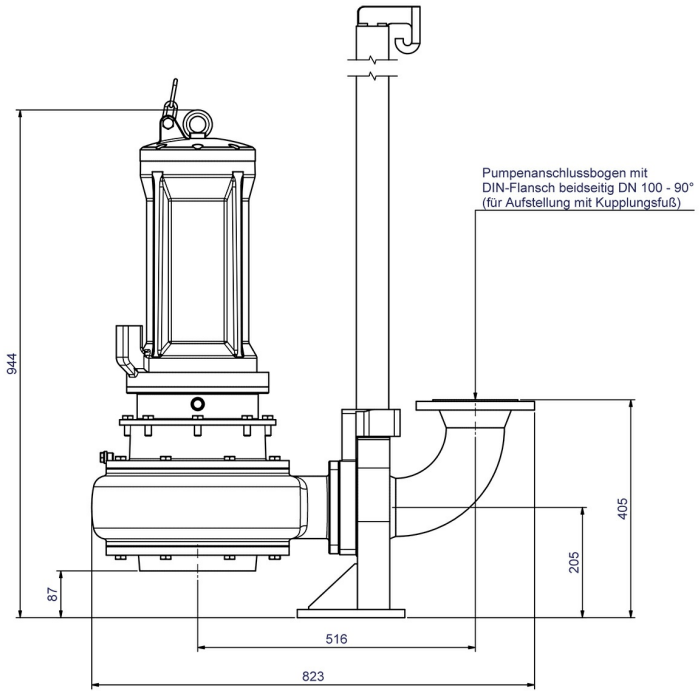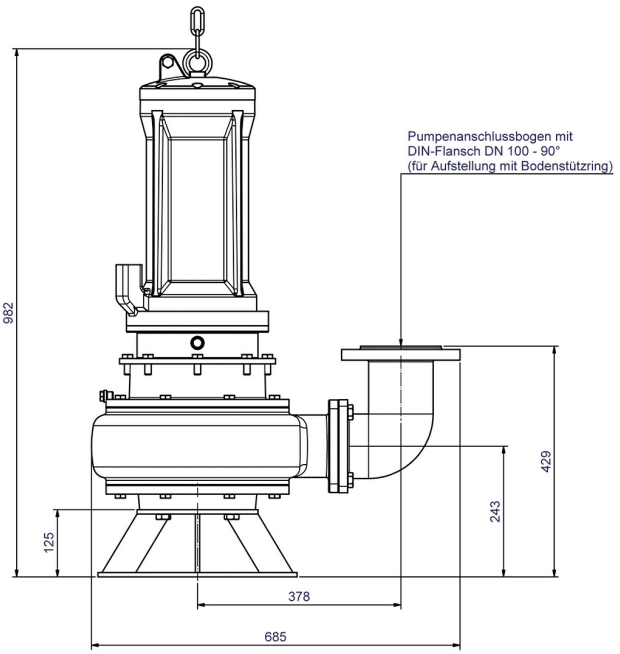
Abmessungen: