Schmutzwassertauchpumpen

E-ZWM 65 KS

Schmutzwasser-Tauchpumpe Edelstahl - Magnet - mit Kompaktschwimmer

Ausführung:

- Schmutzwasser-Tauchpumpe in aus Edelstahl
- Motorwicklung mit eingebautem thermischen Wicklungsschutz
- Tauchmotorpumpe in wellendichtungsloser Ausführung mit Magnetkupplung zwischen Motor und Laufrad
- Pumpengehäuse, Motorgehäuse, Welle und Saugkorb aus Edelstahl, Laufrad aus Polyamid
- mantelstromgekühlter Wechselstrommotor
- vertikaler Druckabgang 1¼" IG
- Ausführung A mit Schwimmerhalter
- Ausführung KS mit Kompaktschwimmer (kann in Rohre mit Innendurchmesser ab 300 mm eingebaut werden)
- Schutzgrad IP 68 - voll überflutbar

Einsatzgebiete:

- Förderung von Klar- und Schmutzwasser aus Gruben- und Drainageschächten, Kellerentwässerung bei starker Beanspruchung (Dauerlauffunktion)
- Entwässerung von häuslichem Schmutzwasser ohne Fäkalien aus Dusche, Waschmaschine, Waschtisch usw. bei starker Beanspruchung (Dauerlauffunktion)
- Umwälzpumpe, Bachlaufpumpe bei starker Beanspruchung (Dauerlauffunktion)

Produktvorteile:

- verschleißfreies Abdichtungssystem durch Magnetkupplung
- Dauerlauffunktion
- hochwertige Edelstahlausführung
- kurzzeitig bis 90°C Medientemperatur

Lieferumfang:

- Pumpe mit 10 m Anschlusskabel und Schuko-Stecker

Technische Daten:

Art.-Nr.	U [V]	P_1 [W]	P_2 [W]	In [A]	n [min-1]	Qmax [m³/h]	Hmax [m]	KG [mm]	DA	EINmin [mm]	AUSmin [mm]	D [mm]	B [mm]	H [mm]	Gewicht [kg]
16921	230	600	350	2,9	2800	8,5	8,5	10	1 1/4" IG	200	45	176	250	360	8,77

Kennlinie:

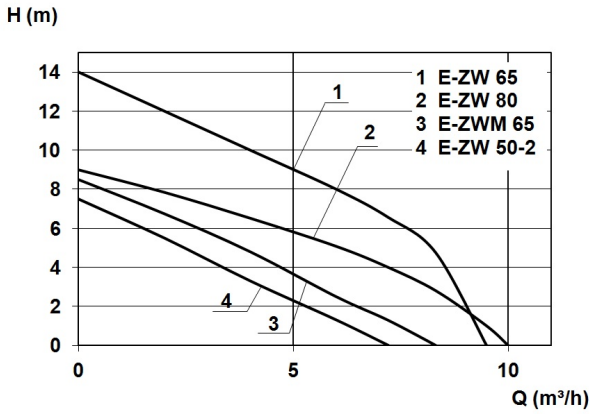

Werkstoffe:

Werkstoff Laufrad:	PA6 GK30
Dichtung Motor:	Gleitringdichtung Kohle/Keramik/NBR
Werkstoff Motorgehäuse:	Edelstahl 1.4404
Werkstoff Pumpengehäuse:	PP GF30
Werkstoff Motorwelle:	Edelstahl 1.4104

Zehnder Pumpen GmbH · Zwönitzer Str. 19 · 08344 Grünhain-Beierfeld · Telefon: +49 37 74 / 52 - 100 · Telefax: +49 37 74 / 52 - 150 · e-mail: info@zehnder-pumpen.de
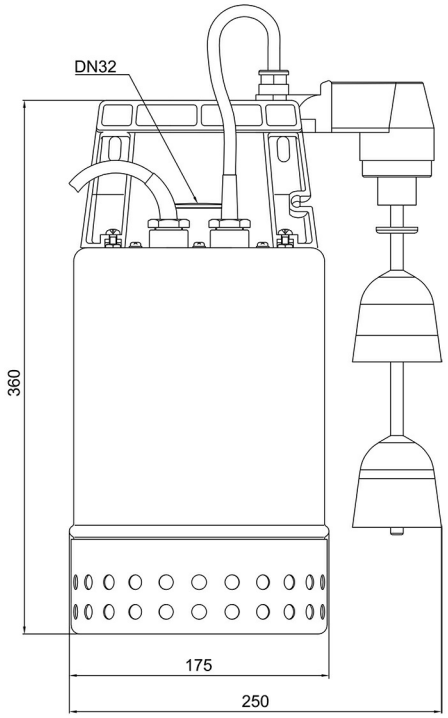
Abmessungen: